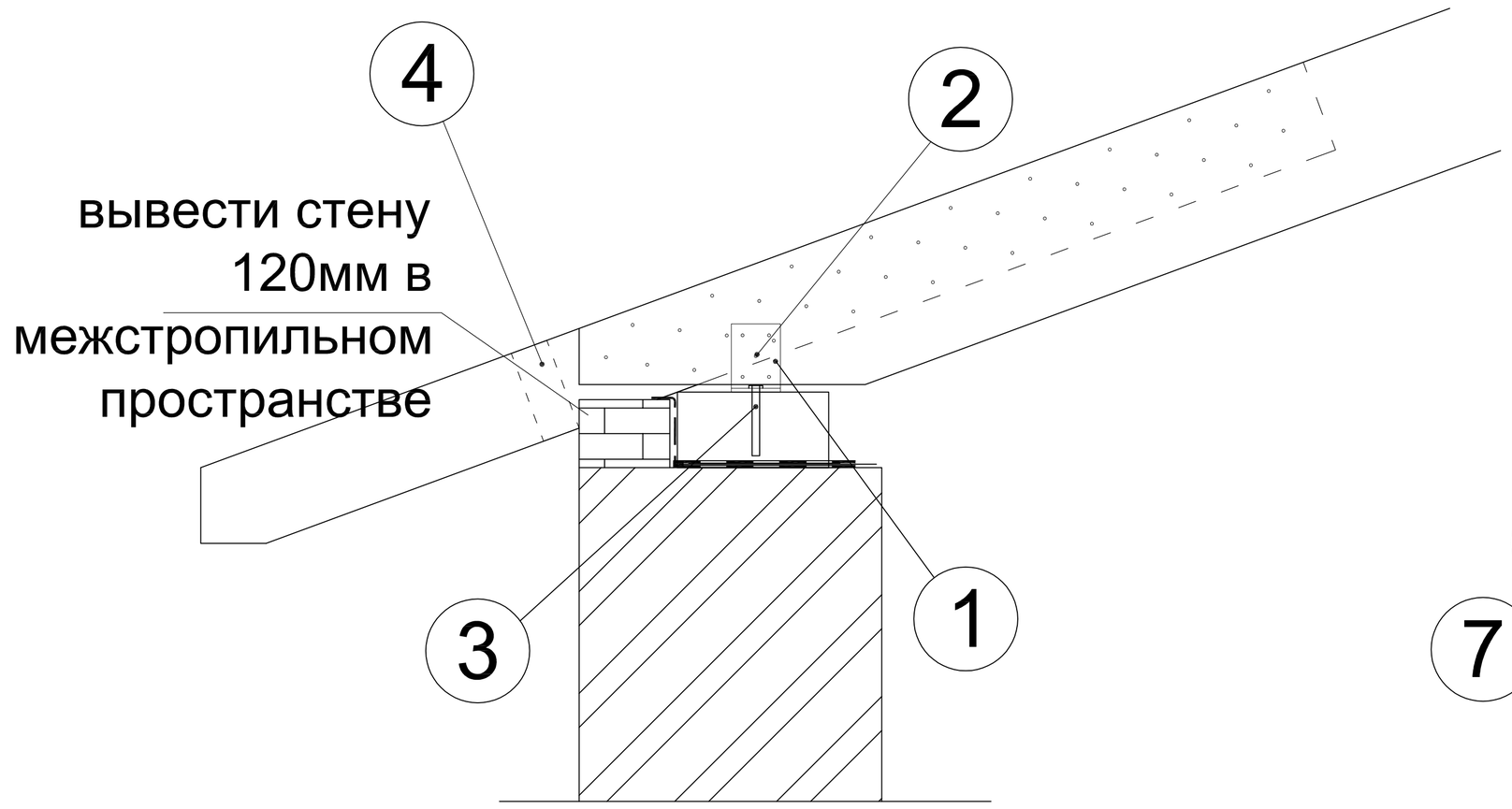

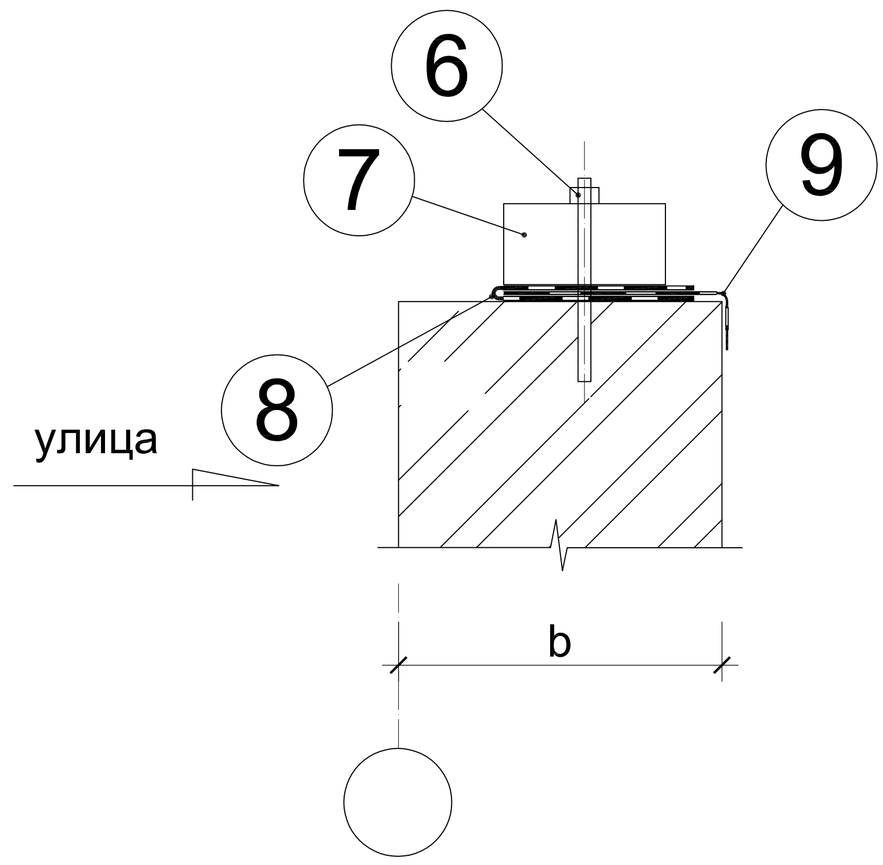

ВИД СВЕРХУ

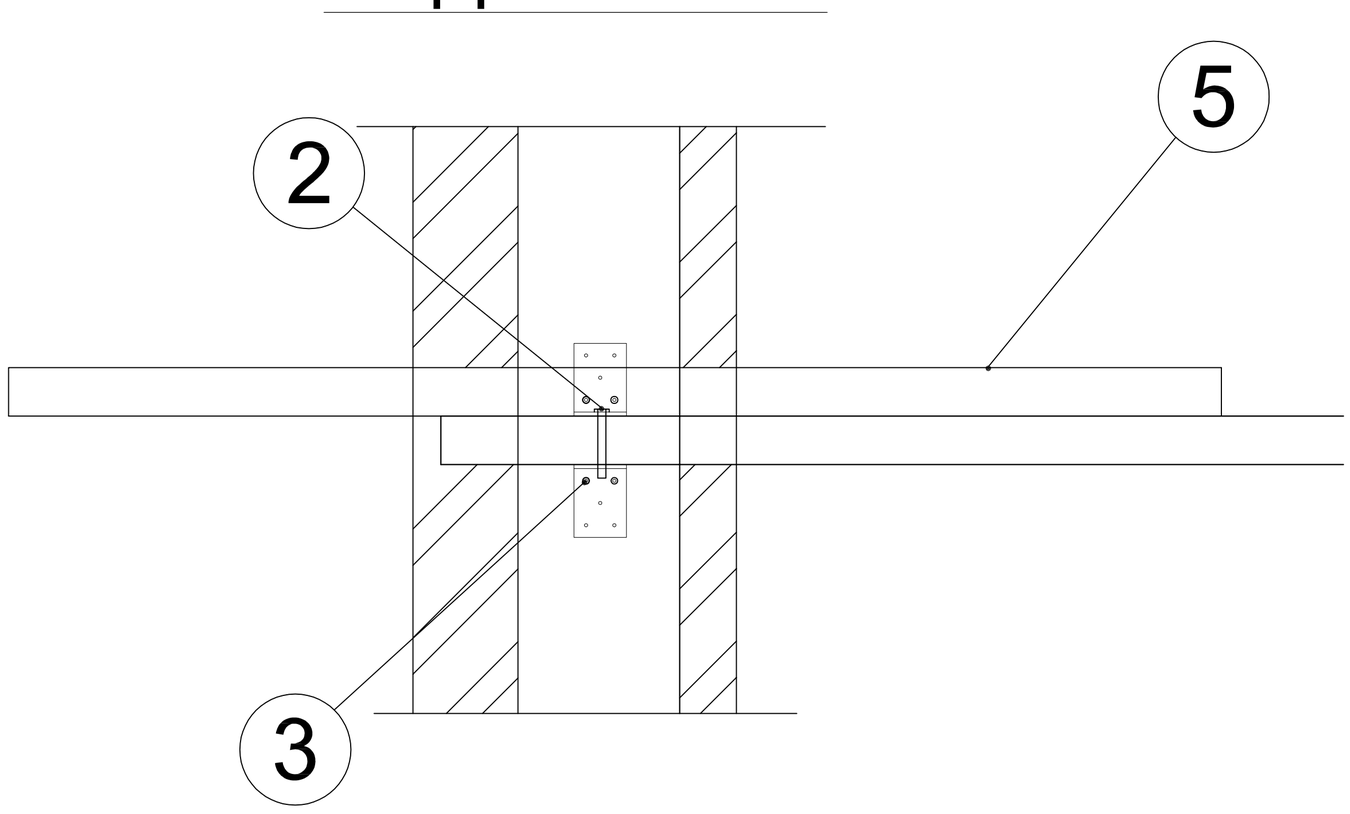

1. Крепежный уголок, крепится саморезами или гвоздями
2. Болт
3. Глухарь
4. Упор для утеплителя - доска 25х100
5. Набивная кобылка
6. Анкер клиновой М 16х220, шаг 1м
7. Мауэрлат - доска 100х200
8. Рубероид 2 слоя, между слоями рубероида пароизоляция
9.Выпуск пароизоляции 10-15см

	УНИКМА	Инструкция по монтажу кровельной системы	Стропильная система
		Узел крепления стропильной ноги к мауэрлату (карниз)	